平成30年度 第54回 愛媛県高等学校バレーボール新人大会　兼 四国新人大会予選

平成31年2月2日(土)，3日(日)　会場：宇和島東高等学校
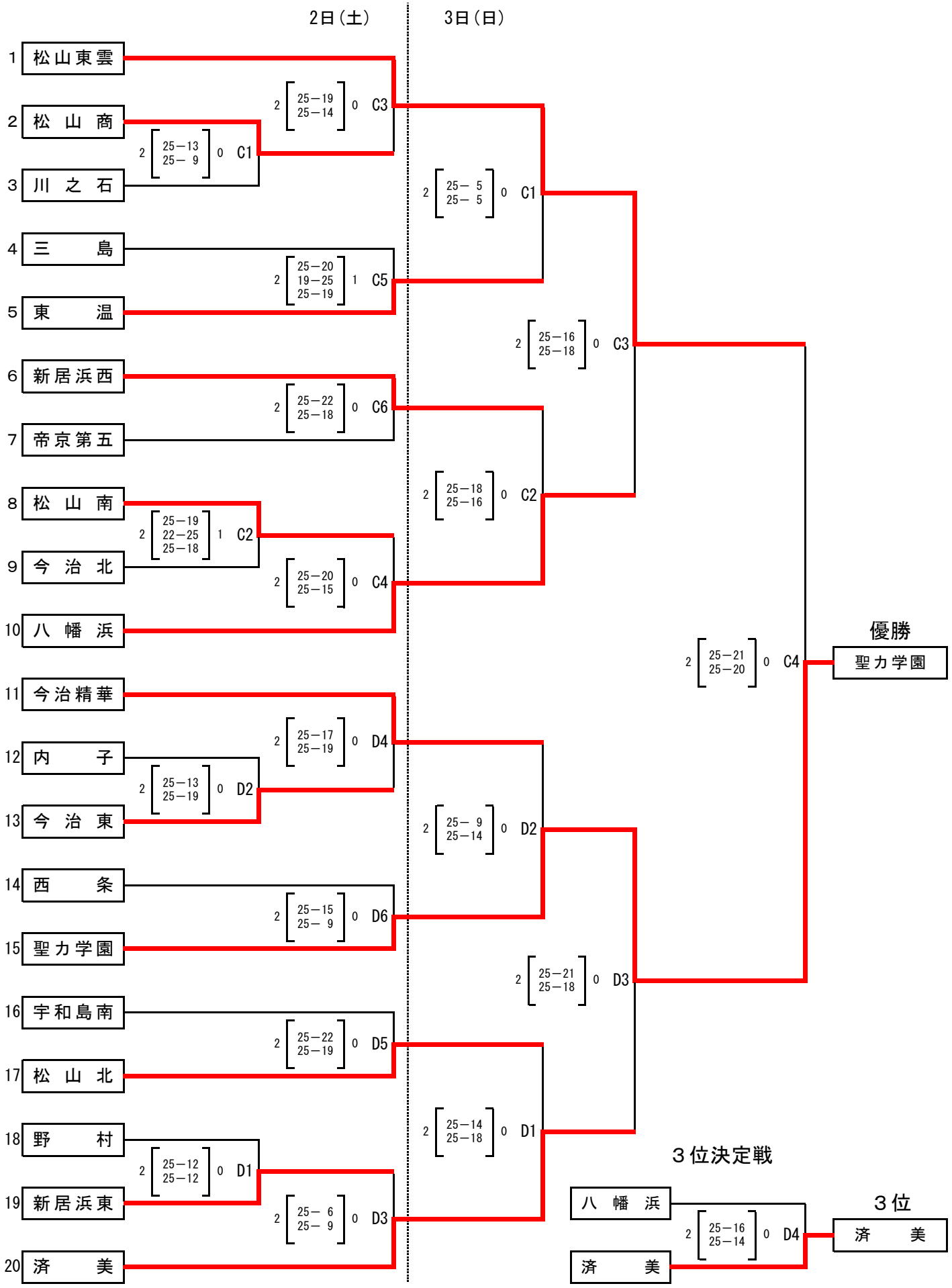
【試合結果（女子）】